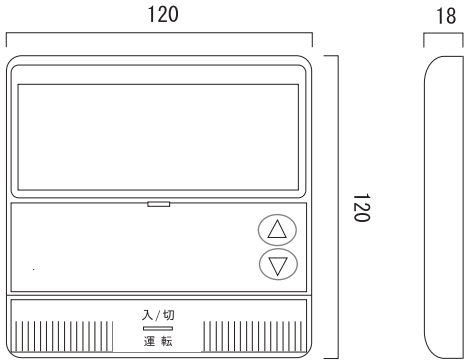

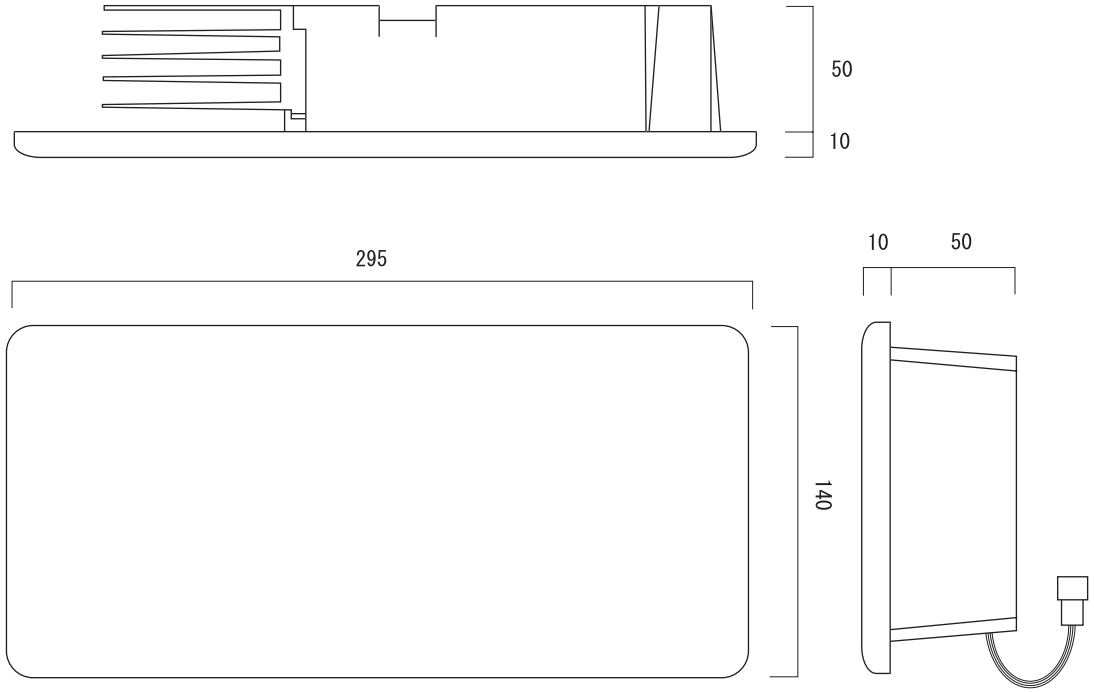

製品名	ETC-S11 （操作部）	製品名	ETC-P01 （制御部）	承認	検図	設計	製図
消費電力（w）	1.5w	コントロール方式	位相制御方式				
外観寸法	120 × 120 t=18	外観寸法	295 × 140 t=60				
重量（g）	200	重量（g）	1,200				
入力電源電圧（V）	床暖房コントローラー ETC-P01（制御部）からの供給（DC12V）	入力電源電圧（V）	単相 100V ・ 200V				
		入力電源周波数（Hz）	50Hz ・ 60Hz	縮尺	S＝1/30		
タイマー	1日2回 on/off タイマー	専用通信ケーブル L＝5m（標準付属品）		単位	mm		
				株式会社 エコテック			